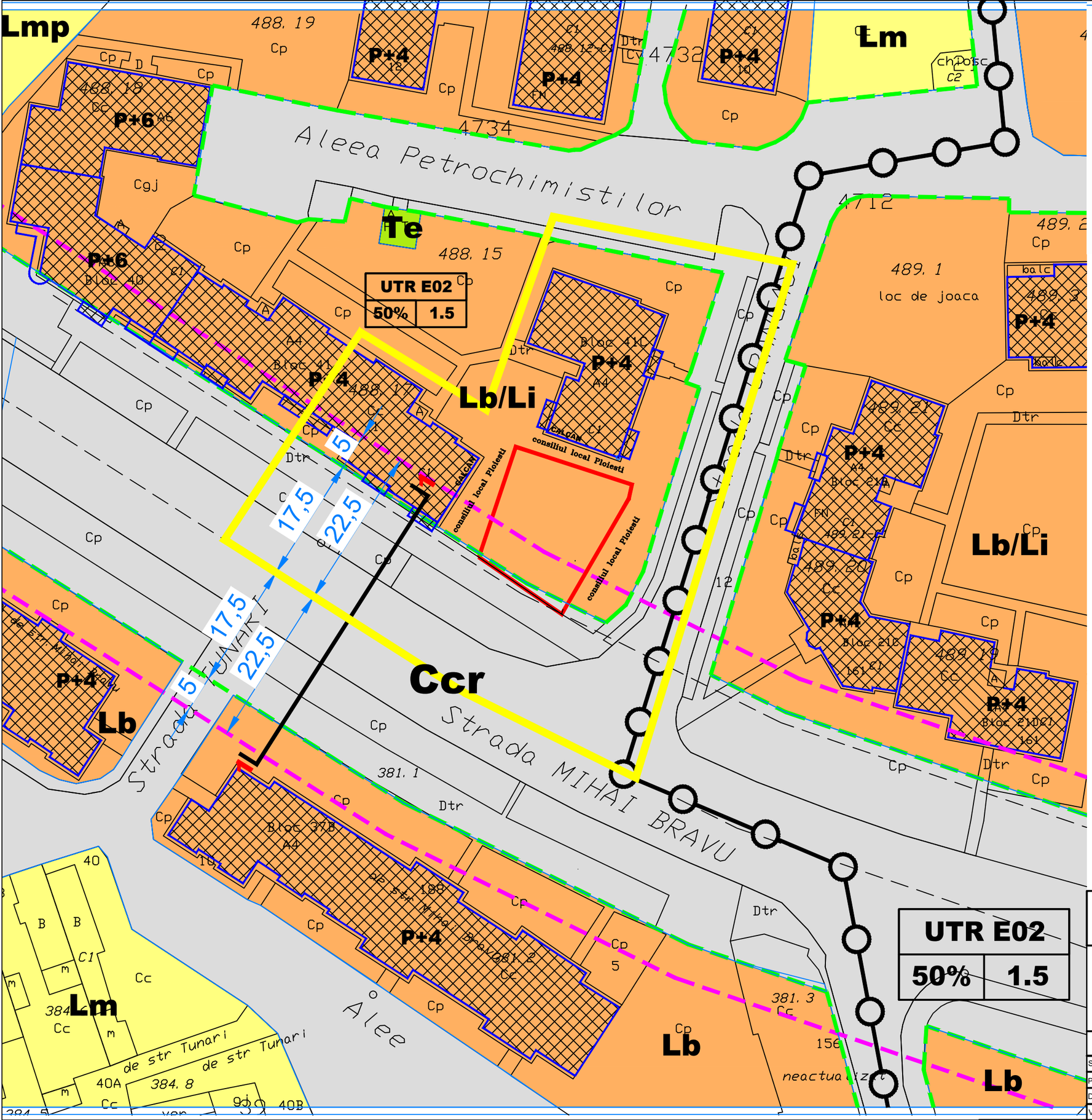

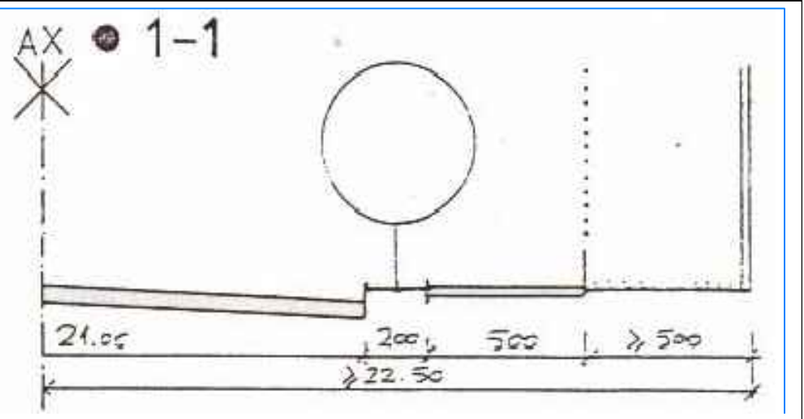

LEGENDA

LIMITE

- Limita zona studiata
- Limita teren ce se reglementeaza
- Limita aliniament
- Limita regim aliniere
- Limita zona protejata cu valoare arhitecturala propusa prin studiul de fundamentare

ZONIFICARE FUNCTIONALA

- Lb/Li - Locuinte colective P+2-4 / P+5-10
- Lb - Locuinte colective P+2-4 / P+5-10
- Lmp - Locuinte cu Rh P - P+1 in zone protejate
- Lm - Locuinte cu Rh P - P+1
- Ccr - Cai comunicatii rutiere
- Te - Zona aferenta constructiilor tehnico edilitare

STAREA FONDULUI CONSTRUIT

- Constructii in stare buna
- Constructii durabile

N V E S

BiG arhigeo

Telefon : 0722.588805
e-mail: arhi_geo@yahoo.com

DENUMIREA LUCRARII:

PUZ - MODIFICARE INDICATORI URBANISTICI SI RETRAGERE PENTRU CONSTRUIRE IMOBIL MULTIFUNCTIONAL

Str Mihai Bravu , Nr 127 , Mun. Ploiesti , Jud. Prahova

NUMAR PROIECT /2018

BENEFICIAR: ANDONE GHEORGHE

FAZA P.U.Z.

SEF PROIECT	Arh. Bogdan Georgescu	
PROIECTAT	Arh. Bogdan Georgescu	
DESENAT	Arh. Alexandru Andone	
VERIFICAT	Arh. Bogdan Georgescu	

TITLUL PLANSEI : SITUATIA EXISTENTA CF. P.U.G.

DATA 12.2018

SCARA 1:500

NR. PLANSA : U - 02